Cécile Birague
PLP Biotechnologie -SE
Lycée Comte de Foix
Andorre la Vieille

Dossier complémentaire

Visite du 9/12/2011 pour l'examen du 2ca-sh sur la séance n°3 de la séquence 4

1 La classe de 3ème SEGPA 2
1.1 Emploi du temps de la classe 2
1.2 Planification annuelle de l'équipe 3
1.3 Présentation du groupe d'élèves 6
2 Mon enseignement d'HAS en 3ème SEGPA 8
2.1 Progression annuelle HAS (5H/S) 8
2.2 La planification 11
2.3 Fiche projet 12
2.4 La séquence et les séances 13
2.5 Les documents de l'élève pour la séquence 19
3 Divers 25
3.1 Mon service : 25
3.2 Mes dernières lectures 26
3.3 Mes chantiers actuels : 27

1 La classe de 3ème SEGPA

1.1 Emploi du temps de la classe

	lundi	mardi	mercredi	jeudi	vendredi
8h30	**FRANCAIS** RAHMSTORF S3	**MATHEMATIQUES** RAHMSTORF S3		**FRANCAIS** RAHMSTORF S3	**FRANCAIS** RAHMSTORF S3
9h30		**ATELIER(S)** PEYTA <3 seg bat> *LP ATELIER BÂT* / **ATELIER(S)** BOICHARD <3 seg rest> S3	**ATELIER(S)** PEYTA <3 seg bat> *LP ATELIER BÂT* / **ATELIER(S)** BOICHARD <3 seg rest> *LPCuisine SEGPA*	**ESPAGNOL LV1** MORTES BOUZAS S3	**HISTOIRE & GEOGRAPH.** RAHMSTORF S3
10h30	**ED.PHYSIQUE & SPORT.** SERPOL	**SCIENCES** RAHMSTORF S3		**ATELIER(S)** PEYTA <3 seg bat> *LP ATELIER BÂT* / **ATELIER(S)** BOICHARD <3 seg rest> *SLingerie SEGPA*	**TECHNOLOGIE** ICHARD <3 seg bat> *0 ALTI haut* / **ATELIER(S)** BIRAGUE-CAVALLIE <3 seg rest> *LPCuisine SEGPA*
11h30		**ARTS PLASTIQUES** RAHMSTORF S3			
12h30				**ANGLAIS LV2** DETCHEVERRY *L8info V*	**ATELIER(S)** PEYTA <3 seg bat> *LP ATELIER BÂT* / **ATELIER(S)** BIRAGUE-CAVALLIE <3 seg rest> *LPCuisine SEGPA*
13h30	**SCIENCES** RAHMSTORF S3	**HIST.GÉO.AND** LARA MARTY S3			
14h30	**CATALAN LV2** NOGUER TORRES S3			**HISTOIRE & GEOGRAPH.** RAHMSTORF S3	**ATELIER(S)** PEYTA <3 seg bat> *LP ATELIER BÂT* / **ATELIER(S)** BIRAGUE-CAVALLIE <3 seg rest> *LPCuisine SEGPA*
15h30	**HISTOIRE & GEOGRAPH.** RAHMSTORF S3			**CATALAN LV2** NOGUER TORRES *L8info V*	
16h30	**MATHEMATIQUES** RAHMSTORF S3	**VIE SOC. & PROFESS.** RAHMSTORF S3		**MATHEMATIQUES** RAHMSTORF S3	**CATALAN LV2** NOGUER TORRES S3
17h30					
18h30					

1.2 Planification annuelle de l'équipe

CLASSE DE 3ème SEGPA

PLANNING GENERAL ANNEE SCOLAIRE 2011-2012

mois	s	jour	Date	Activités	Commentaires/stages
SEPTEMBRE	37	L	12		
		Ma	13		
		Me	14		
		J	15		
		V	16	**Mise en place atelier**	
	38	L	19		
		Ma	20		
		Me	21		
		J	22		
		V	23	**Marquage des tenues /**	
	39	L	26		
		Ma	27		
		Me	28		
		J	29	**Sortie ENGOLASTER**	Retour des fiches entreprises recherche de stage
		V	30	**Préparation Festa Magna /**	
OCTOBRE	40	L	3		
		Ma	4	**Festa Magna**	
		Me	5		
		J	6		
		V	7	**Bilan Festa Magna+ visite section hôtelière**	Validation des lieux de stage par enseignement professionnel
	41	L	10	**Géographie : L'Europe**	
		Ma	11		
		Me	12	**Visite cuisine de l'hôpital**	
		J	13		
		V	14	**Mise en place du service lingerie**	Saisir les informations et éditer les conventions
	42	L	17	**Français : les connecteurs de temps**	
		Ma	18		
		Me	19		
		J	20	**Cross des 3ème l'après-midi**	
		V	21	**Service lingerie (2h chaque semaine)** **Visite lingerie du lycée**	
	43	L	24		
		Ma	25		
		Me	26		
		J	27		
		V	28	**Service lingerie + préparation des questionnaires de visite**	Retour de conventions signées
NOVEMBRE	44	L	1	**Toussaint**	
	45	L	7		
		Ma	8	**Art-visuel : la fresque murale pour le tournoi de rugby**	
		Me	9		
		J	10	**Visite des LP en Ariège**	Distribution des conventions parent et entreprise
		V	11	**Compte-rendu visite d'un des LP, Projet drapeau tournoi de rugby, rencontre une couturière et magasin de tissus**	
	46	L	14		
		Ma	15		
		Me	16		
		J	17		
		V	18		
	47	L	21		
		Ma	22		
		Me	23		
		J	24		

		V	25		
	48	L	28	**Français : la forme interrogative (afin de pouvoir poser des questions lors visite et rencontre)**	
		Ma	29		
		Me	30		
DECEMBRE	48	J	1	Catalan et Français : lettre de demande de stage **Début du rapport de stage : aspect professionnel**	Dolors Mortes : la description d'une tâche et d'une journée de stage en espagnol + mise en forme informatique
		V	2	**Fin du RAPPORT DE STAGE aspect professionnel + suite du projet drapeaux**	
	49	L	5	Journée intensive	
		Ma	6	Journée intensive	
		Me	7	Journée intensive	
		J	8	**Purissima**	
		V	9	**Journée intensive + projet drapeau tournoi de rugby**	
	50	L	12	**Français : amélioration, valorisation du rapport de stage**	Donner les fiches de recherche de stage
		Ma	13		
		Me	14		
		J	15	**Catalan, espagnol: cartes de vœux pour les entreprises**	Envoi des lettres de demande de stage
		V	16	**HAS : entretien de l'atelier + rencontre avec directeur d'une entreprise privée de nettoyage Avança+ préparation des enveloppes pour les cartes de vœux**	
	51	L	19		
		Ma	20	Montsé Torres : Poésie en catalan des élèves pour RM + (traduction carte de remerciement)	Départ en retraite de RM Travesset
		Me	21		
		J	22	**Catalan, espagnol: cartes de vœux pour les entreprises**	Envoi des cartes de vœux pour les entreprises
		V	23	**Noël**	
	52	L	26		
JANVIER	1	L	1		
	2	L	9	**Maths : les ordres de grandeur**	
		Ma	10		
		Me	11	**Bâtiment : panneau d'interviews**	
		J	12		
		V	13	**PRAP classe entière+ service lingerie**	Retour des fiches de recherche de stage
	3	L	16		
		Ma	17		
		Me	18		
		J	19		
		V	20	**PRAP classe entière+ service lingerie**	Validation par l'enseignement pro des lieux de stage
	4	L	23	**Epreuve bilan CFG : maths, PSE, français**	
		Ma	24		
		Me	25		
		J	26		
		V	27	**PRAP classe entière+ service lingerie + oral CFG**	
	5	L	30		**<u>Edition et distribution des conventions de stage</u>**
		Ma	31		
FEVRIER	5	Me	1		
		J	2		
		V	3	**OUVERTURE RESTAURANT SEGPA**	
	6	L	6		
		Ma	7		
		Me	8		
		J	9		
		V	10	**RESTAURANT SEGPA**	Retour des conventions signés + faire les photocopies
	7	L	13		
		Ma	14		
		Me	15		
		J	16	**A 19h Rencontre avec les anciens élèves**	
		V	17	**Exploitation de la rencontre, puis rangement**	

	8	L	20	**carnaval**	
	9	L	27		
		Ma	28		
		Me	29		
MARS	9	J	1		**<u>Distribution des photocopies des conventions</u>**
		V	2	**RESTAURANT SEGPA**	
	10	L	5	**STAGE n°2**	
		Ma	6		
		Me	7		
		J	8		
		V	9		
	11	L	12		
		Ma	13		
		Me	14	**Constitution**	
		J	15		
		V	16		
	12	L	19		Demande des bourses
		Ma	20		
		Me	21		Soirée ouverture du tournoi
		J	22		
		V	23	**Production et service pour le Tournoi de rugby**	Soirée clôture du tournoi
	13	L	26		
		Ma	27		
		Me	28		
		J	29		
		V	30	**Exploitation stage/ bilan service au tournoi de rugby**	Fin du brouillon de rapport de stage
AVRIL	14	L	2	**Pâques**	
	15	L	9	**Pâques**	
	16	L	16		
		Ma	17		
		Me	18		
		J	19		
		V	21	**SST//dossier CFG-B2i par demi groupe 2,5h**	
	17	L	23		
		Ma	24		
		Me	25		
		J	26	**Forum des métiers pour les collégiens**	
		V	27	**SST//dossier CFG-B2i par demi groupe 2,5h**	
	18	L	30	**Fête du Travail**	
MAI	18	Ma	1		
		Me	2		
		J	3		
		V	4	**SST//dossier CFG-B2i par demi groupe 2,5h**	
	19	L	7	**Epreuve bilan CFG : maths, PSE, français**	
		Ma	8		
		Me	9		
		J	10		
		V	11	**SST//dossier CFG-B2i par demi groupe 2,5h + Oral CFG**	
	20	L	14		
		Ma	15		
		Me	16		
		J	17		
		V	18	**SST//dossier CFG-B2i par demi groupe 2,5h**	
	21	L	21		
		Ma	22		
		Me	23		
		J	24		
		V	25	**SST//dossier CFG-B2i par demi groupe 2,5h**	
	22	L	28	**Pentecôte**	
		Ma	29		
		Me	30		
		J	31		
JUIN	22	V	1		
	23	L	4		
		Ma	5		
		Me	6		
		J	7		
		V	8	**Sortie de fin d'année ?**	
	24	L	11		Semaine du CFG
		Ma	12		
		Me	13		
		J	14		
		V	15		
	25	L	18		
		Ma	19		
		Me	20		
		J	21		
		V	22		
	26	L	25		
		Ma	26		
		Me	27		
		J	28		
		V	29		

1.3 Présentation du groupe d'élèves

Elève	Observations		Actions envisagées
Yuri	Bonne motricité fine, Participation discrète mais pertinente, prise d'information rapide, sait utiliser l'outil informatique, lecture et écriture convenable	Peur de gêner, Se cogner et cogne lors des déplacements Ne sait pas où se range le matériel. Ne fait pas des phrases Absent 2/8` PIF ?	Lui définir sa zone de travail, L'installer dans le poste de travail, Vérifier ce qu'il sait, nommer les zones et le matériel ? **Rassurer, positionner**
Paulo	Quand il est là, il est présent. Bien intégré. Très investi dans les tâches pratiques, bonne habileté Envie d'apprendre Courageux, volontaire PIF	Présent à deux séances La tenue personnelle est insatisfaisante.	**Notion de régularité** Rendez-vous avec le PP pour lui rappeler l'obligation scolaire
Filipa	Travail soigné, propre et clair, Calme, discrète, Bonne habileté manuelle, Accueillante et serviable PIF	Ecriture à améliorer, toujours besoin d'aide, se cale sur le travail des autres, demande au moindre doute, manque d'approfondissement, Manque de rigueur dans les papiers	Lui montrer qu'elle est capable de…. La forcer à chercher elle-même les solutions. Lui faire gagner en confiance. **Valoriser, encourager** son travail individuel
Soraya	Débrouillarde, autonome, responsable, donne beaucoup aux autres, Sérieuse, organisée, courageuse, impliquée et créative Apprend les leçons Lecture convenable PIF	Difficultés dans les repères pour plier, pour coudre, Les calculs et la rédaction de la phrase lui posent des soucis.	Lui faire témoigner du travail réalisé, développer son expression **Solliciter** sur la partie verbale et l'enregistrer… puis écrire
Ana	Dynamique, autonome, bonne compréhension, écriture et lecture convenable PIF	Concentration courte mais en progrès, se décourage, panique, en difficulté au début, les chiffres lui font peur	Bien l'installer dans l'activité, définir des attentes réalistes. **Cadrer**
Sam	Bonne participation, bonne observation, choix de photo adaptée au thème, gestuelle, lecture et écriture convenable Solide dans la tâche PIF	Refus au départ fréquent, des absences lors des moments « extra-ordinaires », problèmes au niveau de la gestion des documents et des affaires, retard…. Hygiène de vie à améliorer.	Questionner sur l'origine des absences, Convoquer les parents avec le PP.
Kévin	Lecture correcte, écriture correcte, inventif, plus stable, vif, rayonnant, plus stable, bien dans ces baskets, joueur, bonne participation PIF	Problème de mémoire et de hiérarchisation des priorités, lent, volatile, vite perdu, distrait, prise de risque Attention à la sécurité Les chiffres l'effraient	**responsabiliser**

Conclusion :

Groupe très agréable, positif, enthousiaste pour réaliser de nouvelles découvertes. Ils se laissent embarquer dans l'aventure des apprentissages. Aucun élève ne semble en situation catastrophique. Les élèves qui me préoccupent le plus sont les absents.

Le message que je souhaite actuellement leur faire passer est qu'« il faut être rigoureux dans la gestion des documents (convention de stage, classeurs, carnet…) et Chacun a son chemin à faire pour s'améliorer ».

Evaluation diagnostique de début d'année :

Evaluation des 3ème HSA – Septembre 2011

	Alvarez Yuri	Da cunha Filipa	dos santos Soraya	Ferreira Anna	Jurquiera Jonathan	Martins Sam	Ory Kevin	Paulo Cambraos
Maitriser les savoir – être								
Saluer								
Adopter des postures correctes								
Ecouter les consignes								
Etre propre et correctement habillé								
Disposer de son matériel								
Aider ses camarades								
Faire attention à soi, aux autres et à l'environnement.	cogne et se bagarre							
Ne pas gaspiller								
Etre calme malgré les difficultés								
Ne pas se décourager								
Chercher à améliorer son travail à chaque fois								
Les savoirs faire								
Lire la fiche protocole avant de commencer								
Poser des questions si ce n'est pas clair								
Organiser son poste de travail de façon logique								
Commencer à suivre les étapes du protocole								
Demander de l'aide si l'on n'y arrive pas								
Respecter les consignes de sécurité								
Respecter les consignes d'hygiène								
Avoir un geste de qualité (1 fois bien)								
Avoir une régularité de production (20 fois bien)								
Communiquer								
Se présenter, Expliquer son parcours, Envisager un projet de formation								
Rédiger une phrase								
Recopier un texte court								
Montrer la volonté de bien écrire								
Utiliser l'outil de traitement de texte								
Utiliser un outil de recherche								
Mémoriser								
Retenir des sigles (SEGPA, HAS,..)								
Programmer la machine à laver								
Plier une serviette								
Montrer la volonté de faire des efforts								
Nommer les étapes d'entretien du linge								
Se repérer								
Faire un plan								
Lire l'heure								
Déterminer l'heure de fin								
Refaire des lettres avec des croix en suivant un modèle								
Positionner les croix sur la toile coté endroit en respectant le modèle								
peser								
Potentialité		++	+++	+++		+++		
Service ?	++	++	++	++		A	++	A
Cuisine ?								
Confection ?			+			+		+
Protocole d'entretien ?								
Trait de caractère								
	Utilise outils de façon adapté	Commence à utiliser le matériel	manque confiance en soi		Ne sait pas utiliser le langage		manque de confiance	Abs fréquente

2 Mon enseignement d'HAS en 3ème SEGPA

2.1 Progression annuelle HAS (5H/S)

Séquences et Objectifs		Activités professionnelles de références	Compétences du socle commun palier 2 mobilisés
1	**Bien débuter en HSA** (4 séances = 13h) Evaluer les capacités des élèves Donner des méthodes de travail Définir et adopter des attitudes Adopter un vocabulaire commun	Découverte : -Des règles d'hygiène et de la réglementation en vigueur dans les milieux professionnels concernés (familial, collectif et hôtelier) -Des règles de sécurité Effectuer des travaux courants de couture ou de réfection (broder, poser un thermocollant, coudre une étiquette) Laver, repasser et plier des vestes et pantalons de collectivité	C1. Comprendre des mots nouveaux et les utiliser à bon escient C6. Comprendre les notions de droits et de devoirs, les accepter et les mettre en application C6. respecter les règles de vie collective C6. Respecter tous les autres C7- Se respecter en respectant les principales règles d'hygiène de la vie, accomplir les gestes quotidiens sans risquer de se faire mal C3- Maitriser des connaissances sur un objet technique (ex : le fer à repasser) C5- Lire et utiliser une carte, un croquis, un tableau C7- S'appuyer sur des méthodes de travail pour être autonome
2	**Les actions de service :** **Festa Magna, Fête des projets, Forum des Métiers, le tournoi de rugby** (3 séances = 4h+7h+3h= 14h) - Valoriser l'estime de soi (choix des tenues, reportage photos…), - Découvrir les champs professionnels de l'hôtellerie - Assurer le service à table ou de buffet lors d'évènements	Effectuer des travaux courants de couture ou de réfection (ourlets des tenues) Essayer et Repasser les tenues de service Distribuer les préparations froides Mettre le couvert Servir les préparations et des collations Desservir, laver et ranger le matériel Contrôler la qualité des productions ou de service	C1 .Rédiger un compte-rendu C1. S'exprimer à l'oral C1. Prendre la parole en respectant les niveaux de langue adaptés C2. réagir et dialoguer dans une langue étrangère C3. Estimer l'ordre de grandeur d'un résultat C4. Produire un document numérique C6-avoir conscience de la dignité de la personne humaine et en tirer les conséquences au quotidien C7. Soutenir une écoute prolongée C7- S'impliquer dans un projet individuel et collectif C7- Se respecter en respectant les principales règles d'hygiène de la vie, accomplir les gestes quotidiens sans risquer de se faire mal C7- Se déplacer en s'adaptant à l'environnement C7- S'appuyer sur des méthodes de travail pour être autonome
3	**Le projet restaurant de la SEGPA** (6 séances de 5 heures) Valoriser l'estime de soi (choix des tenues, reportage photos…), - Découvrir les champs professionnels de l'hôtellerie préparer et servir un repas à des clients	Chaque semaine : Présentation de la situation Analyse des contraintes Détermination de l'organisation Réceptionner, contrôler les produits et les matériels avant leur utilisation (peser, mesurer, déconditionner, décontaminer les produits) Réaliser des opérations de fabrication (éplucher, laver, tailler, émincer, râper, essorer...) Utiliser des produits de la 4ème, 5ème et 6ème gamme Réaliser des techniques de conservation ou de stockage Distribuer les préparations froides Dresser la table Servir les préparations et des collations Desservir, laver et ranger le matériel Contrôler la qualité des productions ou de service + ENTRETIEN DES LOCAUX et du linge Bilan et présentation des protocoles de la semaine suivante	C1 S'exprimer à l'oral dans un vocabulaire précis C1. Prendre la parole en respectant les niveaux de langue adaptés C1. Dire de mémoire ou lire avec aisance C1. Copier un texte C2. Réagir et dialoguer dans une langue étrangère C3. Résoudre des problèmes dont la résolution implique des conversions. C3. Estimer un ordre de grandeur C3. Calculer mentalement C3. Résoudre un problème mettant en jeu une situation de proportionnalité C3. Maitriser des connaissances sur le four, la gazinière et le réfrigérateur pour pouvoir bien les utiliser C5- Comprendre une ou deux questions liées au développement durable et agir en conséquence. Ne pas gaspiller l'eau et réduire les déchets C5. Pratique une forme d'expression visuelle et plastique C7- S'impliquer dans un projet collectif C7- Se respecter en respectant les principales règles d'hygiène de la vie, accomplir les gestes quotidiens sans risquer de se faire mal C7- Se déplacer en s'adaptant à l'environnement C7- S'appuyer sur des méthodes de travail pour être autonome
4	**Projet individuel de formation**	Présentation des parcours de formation Identification des formations professionnelles	C4- s'approprier un environnement informatique de travail

	(0,5 à 1 heure tout au long de l'année) Préparer l'avenir post – 3ème 1ère partie : Préparation au stage (septembre/octobre) 2ème partie : L'orientation (novembre) 3ème partie : Les dossiers de bourse, d'orientation et de CFG	du champ HAS Fiche de métiers vus Fiche du métier désiré Recherche d'informations sur les formations Préparation au stage : les objectifs, les tenues, la convention, l'entretien, …. Le retour de stage Visite de LP Apprendre à présenter (soi-même, le lieu de stage, les activités réalisées, le métier et la formation désirés) et justifier son PIF.	C4 : lire un document numérique C4 : chercher des informations par voie électronique C4 : découvrir les richesses et les limites des ressources de l'internet C4- échanger avec les technologies de l'information et de la communication C7- S'impliquer dans un projet individuel C7- s 'appuyer sur des méthodes pour être autonome C3- pratiquer une démarche d'investigation, C1- pendre la parole en respectant le niveau de langue adapté, avec un vocabulaire précis C1-répondre à une question par une phrase complète à l'oral C6- avoir un comportement responsable, C6- connaître les principes et les fondements de la vie sociale et civique C2- comprendre à l'oral, réagir et dialoguer dans une langue étrangère, C3-exprimer et exploiter les résultats du stage C1-rediger un compte-rendu C1-recopier un texte sans fautes C7- travailler en respectant les règles d'hygiène et de sécurité
5	~~Confection pour le marché de Noel~~ Confection des drapeaux pour le tournoi de rugby (3 séances de 4h) Réaliser un projet technologique	Effectuer des travaux courants de couture ou de réfection avec utilisation de la machine à coudre.	C1. Rédiger un compte-rendu C3. Reconnaître, décrire et nommer les figures C3. Utiliser les instruments de mesures C3. Pratiquer une démarche d'investigation C4. Produire un document numérique C5. Pratiquer une forme d'expression visuelle et plastique C5. Inventer et/ ou réaliser un objet en respectant des contraintes C7- S'impliquer dans un projet individuel et collectif C7- Se respecter en respectant les principales règles d'hygiène de la vie, accomplir les gestes quotidiens sans risquer de se faire mal
6	Le service lingerie (12 séances de 2h ou 3h) assurer le repassage et le pliage de linge remis par des clients	Réceptionner, trier, peser le linge sale Préparer et contrôler les matériels et le linge Détacher à l'aide de produits autres que des solvants Nettoyer au mouillé (mécaniquement ou manuellement) Sécher Repasser, plier Effectuer des travaux courants de couture ou de réfection Réaliser la corbeille de livraison	C3- Maîtriser des connaissances sur l'eau, les produits d'entretien, l'énergie et les déchets pour comprendre et agir efficacement. C3- Maitriser des connaissances sur un objet technique (ex : la machine à laver, la calandre) Repérer le circuit électrique, l'objet mécanique et la transmission de mouvement, Intégrer les règles de sécurité et de dangers électrique C5- Comprendre une ou deux questions liées au développement durable et agir en conséquence. Ne pas gaspiller l'eau et réduire les déchets C7- S'appuyer sur des méthodes de travail pour être autonome C7- S'impliquer dans un projet individuel et collectif C7- Se respecter en respectant les principales règles d'hygiène de la vie, accomplir les gestes quotidiens sans risquer de se faire mal
7	La santé et de la sécurité au travail Prévenir les risques liés à l'activité (12h) en classe entière et Secourir en cas d'accident (obtenir le psc1) (18h)	Formation SST (Secouriste Sauveteur du travail) et formation PRAP (Prévention des risques liés à l'activité physique, gestes et posture au travail)	C6. Avoir un comportement responsable Respecter des comportements favorables à la santé et à la sécurité – apprendre à porter secours C7- S'impliquer dans un projet individuel C7- Se respecter en respectant les principales règles d'hygiène de la vie, accomplir les gestes quotidiens sans risquer de se faire mal C7- se déplacer en s'adaptant à l'environnement C3- Maitriser des connaissances sur le fonctionnement du corps humain et la santé et les mobiliser dans des activités de la vie courante
8	Rencontre des anciens élèves (2 séances de 2h) Se projeter dans l'avenir	Construire son PIF	C1- S'exprimer à l'oral C1-Rédiger un compte-rendu et un questionnaire C4. Produire un document numérique Soutenir une attention prolongée C4. Créer, produire, traiter et exploiter des données
9	Rencontre avec les CM2	Rendre compte d'une expérience et informer	C1-S'exprimer à l'oral

	futurs élèves de SEGPA (3 séances de 2h) Préparer l'oral du CFG	Présenter la SEGPA (locaux, objectifs, enseignements, projets…) Se présenter (les parcours personnels, les projets individuels de formation, l'évolution…). Répondre à des questions	C2-Rédiger un compte-rendu C4- Produire un document numérique C4. Utiliser l'outil informatique pour présenter un travail
10	**Pique-nique de fin d'année ou sorti de fin d'année** (2 séances)	Recherche d'information Analyse des contraintes (budget, mode de transport, temps, accompagnateur, difficultés Elaboration d'une proposition de sortie et de pique-nique Organisation des équipes de préparation, d'un planning,… Présentation à l'équipe enseignante Production culinaire	C7- S'appuyer sur des méthodes de travail pour être autonome C7-S'impliquer dans un projet collectif C6- Avoir un comportement responsable
11	**Remise en état de l'atelier** Investir un lieu Avoir de bonnes conditions de travail (2 séances dans l'année avant les vacances de Noël et d'été)	Sélectionner les produits et les matériels disponibles et nécessaires à la réalisation de la tâche demandée Conduire des opérations de nettoyage manuel Conduire des opérations simples de nettoyage mécanisé Assurer l'entretien et la remise en état des locaux, du matériel et des équipements Conduire une désinfection des surfaces Assurer la maintenance courante du matériel utilisé Remettre en état de service le matériel et les locaux Contrôler la qualité de la prestation (contrôle visuel)	Bien vivre ensemble C6- connaître les principes et fondements de la vie sociale et civique.

2.2 La planification

Vendredi 5h	Actions, projets, séquences	P.I.F	Service lingerie	événement de la semaine
16/09/11	Prise de contact, mise en place, S1: Bien débuter S1-1: Pourquoi on est là ?	1h - se présenter + objectifs du stage	o	rentrée le 9/09
23/09/11	S1-2 : le choix puis le marquage des tenues	1h- les projets de métiers +les attitudes professionnelles	O	le 22/09 sortie Engolaster
30/09/11	S 2: UNE ACTION DE SERVICE : S2-1 : Préparation à la festa magna	1h- les entreprises correspondant aux projets +explication des démarches et de la fiche recherche d'entreprise	O	
07/10/11	S2-3 : Exploitation de la Festa Magna	1h- le retour des fiches de stage	O	le 4/10 Festa Magna
14/10/11	S1-3: L'atelier lingerie	1h- le retour des fiches de stage	1h: voir fiche de roulement	
21/10/11	S1:4 : Découverte de l'entretien du linge	1h-distribution convention rappel	1h la gestion + les torchons	
28/10/11	S1:4 : Découverte de l'entretien du linge+visite lingerie du lycée	1h- le point sur les retours des con	1h: voir fiche de roulement	
04/11/11	Vacances			
11/11/11	S4: Projet "drapeaux pour le tournoi" _ lancement du projet rencontre avec les professionnels	1h- préparation des tenues + recommandation+ exploitation visite LP	1h: voir fiche de roulement	le 10/10 visite LP er EREA du 09
18/11/11	STAGE 1			
25/11/11	STAGE 1			
02/12/11	S4-1h30 : le devis et la préparation à la découpe du coupon	2h30- compte-rendu	1h: petites réfections +gestion	
09/12/11	S4-1h: la machine à coudre	o	o	Compte-rendu en français
16/12/11	S4: 1h: réalisation d'un prototype	2h- mise au propre+envoi des cartes de remerciement et de vœux aux entreprises	1h: voir fiche de roulement	
23/12/11	VACANCES			Départ Mme Travesset 20/12
30/12/11				
06/01/12				
13/01/12	3h PRAP +2h confection drapeaux	dossier de bourse+ recherche nouveau stage	O	
20/01/12	3h PRAP +2h confection drapeaux	préparation à l'oral CFG+ retour des recherches stage	O	
27/01/12	3h PRAP +2h confection drapeaux	oral de CFG	O	
03/02/12	3h PRAP +2h confection drapeaux	distribution des conventions	1h: voir fiche de roulement	
10/02/12	Restaurant SEGPA	O	1h: voir fiche de roulement	
17/02/12	Restaurant SEGPA	O	1h: voir fiche de roulement	
24/02/12	VACANCES			
02/03/12	restaurant	O	1h: voir fiche de roulement	
09/03/12	STAGE 2			
16/03/12				
23/03/12	service au tournoi de rugby	O		Tournoi de Rugby
30/03/12	Restaurant SEGPA		1h: voir fiche de roulement	
06/04/12	VACANCES			
13/04/12				
20/04/12	Restaurant SEGPA	O	1h: voir fiche de roulement	
27/04/12	Restaurant SEGPA	O	1h: voir fiche de roulement	
04/05/12	SST 3h	0,5h le dossier d'orientation	0,5h : voir fiche de roulement	
11/05/12	SST 3h	0,5h le dossier d'orientation	1h: voir fiche de roulement	
18/05/12	SST 3h	1h oral CFG	1h: voir fiche de roulement	
25/05/12	SST 3h	1h oral CFG	1h: voir fiche de roulement	
01/06/12				

2.3 Fiche projet

1- Nom de l'action	LES DRAPEAUX DES EQUIPES PARTICIPANT AU TOURNOI DE RUGBY
2- Objectifs	Confectionner de grands drapeaux pour la cérémonie d'ouverture
3- Elèves concernés et Professeurs	**3ème SEGPA avec M.Rahmstorf** **3ème SEGPA groupe HAS avec Mme Birague**

4- Effets attendus de ce projet :

Compétences abordées	Capacités travaillées	Attitudes développées dans le projet
C3- Les principaux éléments de mathématiques et de la culture technologique	- savoir mesurer, agrandir - savoir tracer des lignes droites et parallèles - faire preuve de rigueur et de précision - développer des habiletés manuelles	Reconnaître si le résultat est conforme aux attentes. Trouver des stratégies pour vérifier, contrôles
C5- culture humaniste : Avoir des repères relevant de l'espace	Localiser les pays et les villes invités au tournoi Reconnaître les drapeaux de ces pays	Ouverture aux pays et cultures qui entourent la Méditerranée
C7- L'autonomie et l'initiative	Respecter les consignes Organiser son temps et planifier le travail Prendre des décisions, s'engager et prendre des risques en conséquence Curiosité et créativité Motivation et détermination dans la réalisation d'objectifs Etre persévérant S'auto-évaluer	
Du champ HAS : Effectuer des travaux courants de couture ou de réfection Rencontrer une couturière et vendeuse spécialisée Découvrir les formations du ce domaine	S'informer, S'organiser Réaliser Communiquer	Décoder l'information Rechercher l'information Analyser la situation Choisir les matériels en vue d'une réalisation Ordonnancer les taches Organiser les postes Conduire des opérations de fabrication Respecter les règles de sécurité, économie, ergonomie

5- Déroulement du projet :

Le 11/11/11	**En HAS** : Mise en projet : analyse, organisation des tâches, planification du projet, + Recherche d'information concrète : rencontre avec une couturière et vendeuse de tissu
	En géographie : travail autour des pays invité (drapeaux, localisations, Climat,….) **En mathématique** : travail autour des mises à l'échelle
Le 2/12 et 9/12	**EN HAS** : Apprentissage de la couture à la machine et étude technologique Elaboration du protocole de fabrication
16/12….	**EN HAS** : Réalisation des drapeaux : Réalisation du patron, découpe du tissu, surfilage, assemblage à la main

6- Moyens matériels	**Tissu, fil, machine à coudre de l'atelier lingerie**
7- Evaluation	Qualité du résultat
8- Régulation	Le nombre de séances à y consacrer
9- Sorties prévus	Visite du LP le 10/11 de Ferrière : Bac pro « métiers de la mode » et CAP Pressing Rencontre avec la couturière et vendeuse de tissu le 11/11

2.4 La séquence et les séances

Séquence 4 : Les drapeaux pour le tournoi de rugby

4 semaines en fin de premier trimestre, début du deuxième trimestre.

Durée : environ 15h

OBJECTIFS : confectionner de grands drapeaux pour la cérémonie d'ouverture du tournoi de Rugby

Compétences abordées	Capacités travaillés	Attitudes développées dans le projet
C3- Les principaux éléments de mathématiques et de la culture technologique	- savoir mesurer, agrandir - savoir tracer des lignes droites et parallèles - faire preuve de rigueur et de précision - développer des habiletés manuelles	Reconnaître si le résultat est conforme aux attentes. Trouver des stratégies pour vérifier, contrôles
C5- culture humaniste : Avoir des repères relevant de l'espace	Localiser les pays et les villes invités au tournoi Reconnaître les drapeaux de ces pays	Ouverture aux pays et cultures qui entourent la Méditerranée
C7- L'autonomie et l'initiative	Respecter les consignes Organiser son temps et planifier le travail Prendre des décisions, s'engager et prendre des risques en conséquence Curiosité et créativité Motivation et détermination dans la réalisation d'objectifs Etre persévérant S'auto-évaluer	
Du champ HAS : **Effectuer des travaux courants de couture ou de réfection** **Découvrir le métier couturier et vendeuse spécialisée** **Repérer les formations accessibles après la 3ème**	S'informer, S'organiser Réaliser Communiquer	Décoder l'information Rechercher l'information Analyser la situation Choisir les matériels en vue d'une réalisation Ordonnancer les tâches Organiser les postes Conduire des opérations de fabrication Respecter les règles de sécurité, économie, ergonomie

Déroulement du projet

- **Mise en projet** :
  - analyse de la situation,
  - organisation des tâches, planifications du projet,
  - identifier les connaissances à acquérir
- **Recherche d'informations** :
  - Préparation puis Rencontre avec une couturière et une vendeuse de tissus.
  - Etude technologique de la machine à coudre et apprentissage de l'utilisation
  - Etude de l'objet à produire et des phases de travail
  - Demande de devis
- **Réalisation concrète**
  - Réalisation d'un patron
  - Découpe du tissu, surfilage, assemblage à la main,
  - Utilisation de la machine à coudre
- **Remise du projet et Evaluation**
  - Livrer le travail aux organisateurs
  - Réaliser un bilan des réussites et des difficultés rencontrées, identifier ce qu'il aurait fallu envisager
  - Rechercher les formations accessibles après la 3ème dans ce domaine (compte-rendu de la visite du LP à Ferrière, expliquer les métiers, Réalisation de la fiche métier de couturière et de la fiche métier vendeuse spécialisée).

Séquence 4 : Confection de drapeaux	
Séance 1 : (le 11/11) Mise en projet	**Objectif :** impliquer les élèves dans le projet, dans l'appropriation des connaissances
Durée : 3h30	**Activité de référence de l'enseignement professionnel** : Entretien du linge

étapes	**Activités pédagogiques :**	Compétences	LPC
1 **15'**	**Phase de lancement** : extrait vidéo de début de la coupe du monde et du tournoi des 5 nations. - Que se passe-t-il au début d'un match ? - Comment sont les joueurs ? - Que montre ce sport ? Quel est l'esprit de ce sport ?	Réflexion sur la notion de nation, de jeu, et sur les valeurs du sport en général puis du rugby	C1-S'exprimer à l'oral dans un vocabulaire précis, prendre la parole, répondre à une question par une phrase, prendre part à un dialogue
2 **20'**	**Mise en situation** : En mars 2012, le lycée Comte de Foix organise un tournoi de rugby avec 12 délégations de pays de la Méditerranée. Ce sont des jeunes de votre âge qui participeront au tournoi. Vous irez regarder des matchs. Nous préparerons et servirons à la cantine un jour du tournoi. L'équipe organisatrice nous demande s'il est possible de faire des drapeaux des délégations. Aujourd'hui, nous ne savons pas faire. Nous avons besoin d'apprendre pour pouvoir les fabriquer. *Phase de recherche :* Chacun sur un brouillon en 5 minutes, lister ce que l'on doit apprendre pour pouvoir faire des drapeaux *Phase de mise en commun* : A tour de rôle, chaque élève donne une étape du travail à faire pour fabriquer les drapeaux. Le prof note la liste de ce qu'on doit savoir faire. *Phase de synthèse :* Les élèves complètent le diagramme de causes et effets ou diagramme d'Ishikawa de la fiche de mise en situation.	Ouvrir le chantier Planifier les taches. Lister les indicateurs de réussite	S'impliquer dans un projet collectif C7-autonomie et initiative C6-connaître les fondements de la vie civique et sociale C1- copier sans erreur
3 **30'**	***Mise en situation*** J'ai pris rendez-vous avec une couturière et une vendeuse de tissus dans 1h. Nous devons préparer les questions à lui poser. *Phase de recherche :* Sur un brouillon noter deux questions sur ce que vous aimeriez savoir sur leurs métiers et ensuite noter deux questions en lien avec nos besoins pour la fabrication des drapeaux Phase de mise en commun : Un par un les élèves lisent leurs questions, ils s'entraident pour trouver la bonne formulation et s'entrainent à les dire. Puis les recopier, et se les répartir Durant le déplacement la prof fait répéter à chacun les questions	Construire les questions à poser à la vendeuse et à la couturière en transformant sous forme interrogative nos besoins.	C6- avoir un comportement responsable C7-s'appuyer sur des méthodes de travail pour être autonome, faire preuve d'initiative, avoir un comportement responsable
4 **1h**	Rencontre avec une couturière Puis rencontre avec une vendeuse de tissus	Les techniques d'assemblage de pièce de tissu, Les qualités des textiles, Savoir - être à l'extérieur Prise de note et photo, implication	C1-Poser des questions Les métiers et les entreprises C1-S'exprimer à l'oral C7-autonomie et initiative C6-connaître les fondements de la vie civique et sociale et avoir un comportement responsable
5 **1h15**	**Mise en situation :** Les deux dames nous ont donné beaucoup d'informations. La semaine prochaine, vous êtes en stage pour 15 jours. Nous ne devons pas perdre ce qu'elles viennent de nous dire. Phase de recherche n°1: Par deux, vous réorganisez et vous mettez au propre votre prise de note. Les élèves n'ayant pas la réponse à une des questions, la pose à son camarade. Phase de recherche n°2 : Réaliser par deux, un cours article sur la visite, qui sera tapé pour le journal et sélectionner deux photos qui illustrent votre article. Phase de mise en commun : Lecture, correction, amélioration, sélection des passages, choix des meilleurs passages ou du meilleur article et choisir la photo la plus adaptée Phase de synthèse : Taper l'article sur informatique, mettre en forme	Identifier les manques, questionner les camarades, s'exprimer, faire un résumé.	Ecrire C1- copier sans erreur C4-produire un document numérique, utiliser l'outil pour présenter et échanger

Séquence 4 : Confection de drapeaux	
Séance 2 : (le 2/12) Le devis	**Objectif :** déterminer la quantité de tissu dont nous avons besoin pour chaque couleur
Durée : 1h	**Activité de référence de l'enseignement professionnel** : Entretien du linge

étapes	**Activités pédagogiques :**	Compétences	LPC
1 **5'**	**Phase de lancement :** Est-ce que quelqu'un peut commencer à expliquer le projet drapeau ? Un autre complètera ensuite. Les pays participants sont : Maroc, Tunisie, Sénégal, Italie, Espagne, France, Andorre. Qu'est ce qu'il nous manque pour les fabriquer ? Les tissus L'objectif de la séance est de préparer la commande de tissu dont nous avons besoin. Pour que l'un d'entre nous puisse aller voir la vendeuse pour lui demander un devis et qu'ensuite on puisse l'acheter. Ressortez votre cours de géographie, et le drapeau que vous avez travaillez.	Situer les pays, leurs drapeaux, les langues parlées dans les pays. Impliquer les différents enseignements. Rappeler le travail déjà effectué,	C1-S'exprimer à l'oral dans un vocabulaire précis, prendre la parole, répondre à une question par une phrase, prendre part à un dialogue C5-avoir des repères relevant du temps et de l'espace, lire et utiliser une carte,
2 **15'**	**Mise en situation** : Nous devons acheter des tissus de couleurs différentes. De combien de tissu avons-nous exactement besoin ? **Phase de recherche** : Par deux, vous devez trouver la quantité de tissu nécessaire pour faire un drapeau de taille 60cm par 90cm. On ajoutera après la marge de sécurité et pour les coutures **Mise en commun :** Compléter au tableau dans un tableau à double entrée : pays et couleur. En écrivant dans la case, les dimensions des morceaux de tissu nécessaires	Chacun trouvera sa manière pour arriver à la solution : division, tâtonnement d'addition…, découpage - assemblage, identifier la manière la plus simple, trouver des solutions visuelles pour résoudre le problème	C3- les nombres et calculs C3-géometrie C3-grandeurs et mesures C7-autonomie et initiative
3 **25'**	**Mise en situation :** *Le tissu se paye au mettre (6€ /m). Si on prend 1m, on a un morceau de tissu qui est un rectangle de 1m par 1,5m et on paye 6€. Si on prend 2m, on a un tissu de 2m par 1,5m et on paye 12€* Vous venez d'indiquer qu'il faut deux rectangles de blanc de 30cm par 64cm La vendeuse de tissu, nous a dit que les rouleaux font 1,5 m de long. **Phase de recherche :** Vous devez déterminer quelle longueur de tissu nous devons acheter. Chacun d'entre vous cherche pour une couleur **Mise en commun** : Sur le tableau qui est au tableau, on rajoute une colonne avec la longueur de chaque couleur à acheter en blanc, en bleu, en rouge, en jaune. Chacun apporte son résultat. On regarde si les résultats sont cohérents. **Phase de synthèse :** On fait l'addition globale du métrage nécessaire et on calcule ensemble le coût total des achats. Un élève volontaire qui passe souvent devant la boutique portera notre demande à la vendeuse et lui demandera un devis pour que le lycée achète ensuite le tissu		C3-organisation et gestion de donnée C7-autonomie et initiative C7-faire preuve d'initiative.
4 **5'**	**Phase de conclusion :** Qu'avons-nous fait aujourd'hui ? Qu'avez-vous appris à faire ? Avez-vous été surpris ? Quelles sont les étapes suivantes du projet ?	Bilan et projection	C1-S'exprimer à l'oral dans un vocabulaire précis, prendre la parole, répondre à une question par une phrase, prendre part à un dialogue

Séquence 4 : Confection de drapeaux	
Séance 3 : La machine à coudre (le 9/12 et 16/12)	**Objectifs :** Etude technologique de la machine à coudre et apprentissage, Identification des risques et des moyens de prévention à mettre en place
Durée : 2h30	**Activité de référence de l'enseignement professionnel** : Entretien du linge

Phase 1 :

Supports : feuille A3 avec schéma, les machines à coudre, la fiche descriptive de la machine à coudre, les feuilles avec les lignes à suivre, devoirs, le vidéoprojecteur

étapes	**Activités pédagogiques :**	Compétences	LPC
1 **5'**	**Phase de lancement :** Est-ce que quelqu'un peut commencer à expliquer le projet drapeau dans son ensemble ? Un autre complètera ensuite. Quelqu'un peut-il rappeler le travail de la semaine dernière ? Qu'elles sont les réponses que Soraya a obtenues ? Que nous reste-t-il à faire ? L'objectif de la séance est de découvrir la machine à coudre et apprendre à l'utiliser en toute sécurité. 1- la première étape du travail est une description 2- la deuxième étape consistera à découvrir son fonctionnement mécanique 3- la troisième étape consistera à l'utiliser pour coudre	Situer la progression dans le projet, viser l'objectif du travail, se mettre en perspective….	C1-S'exprimer à l'oral dans un vocabulaire précis, prendre la parole, répondre à une question par une phrase, prendre part à un dialogue, C7-faire preuve d'initiative
2 **15'**	**Mise en situation** : Je vous ai posé les machines à coudre sur les plans de travail. Elles ont des principes de fonctionnement et des parties que l'on trouve dans beaucoup de machines. Même si vous n'en avez jamais touchées, je suis sûre que vous connaissez déjà beaucoup de choses **Phase de recherche (5 min)**: Par deux, vous allez observer une machine. Je vous donne un schéma en A3, vous allez essayer de repérer des choses que vous connaissez déjà. Vous allez alors compléter la fiche. **Mise en commun (5min):** Tous ensemble autour du tableau, on va lire, remarquer les points communs… ce qui est su. Le prof souligne ce qui est faux, invite à trouver d'autres réponses. Le prof résume, compare avec d'autres machines **Phase de synthèse** : On complète la fiche descriptive de la machine à coudre A l'aide de la notice, on recherche les informations qui manquent, les traductions en espagnol ou portugais	Etude technologique de la machine à coudre: Partie descriptive externe	C1- copier sans erreur ; C1-effectuer seul des recherches dans un ouvrage documentaire C1- comprendre des mots nouveaux et les utiliser à bon escient. C7. Etre capable de travailler à 2 C7- être capable de restituer
3 **15'**	**Mise en situation :** **Machine** (**à** + inf.). Appareil permettant d'effectuer des opérations domestiques faites auparavant à la main. *Appareil ménager. Machine à éplucher (les légumes), à repasser, à tricoter.* *Lorsque vous l'avez observé, vous avez touché et vu que des parties étaient mobiles qu'elles bougeaient* **Phase de recherche :** chacun écrit la réponse sur un papier, le plie et lève le doigt. 1. Quels sont les éléments qui bougent ? 2. Quelle est l'énergie qui permet le mouvement? 3. Quels sont les éléments qui permettent à l'aiguille de monter et de descendre ? **Mise en commun** : Ensemble, autour d'une machine. Chacun donne sa réponse et explique ce qu'il a vu. **Phase de synthèse :** Le prof interroge, résume Indique les dangers et les conditions d'une bonne utilisation : installation, attitude, La trace écrite la semaine prochaine	Etude technologique d'un équipement : Partie explicative du fonctionnement	C1- comprendre des mots nouveaux et les utiliser à bon escient.
4 **15'**	**Phase d'apprentissage :** Coudre sans fil en suivant des lignes de papiers 1. Démonstration en temps réel, VOUS OBSERVEZ 2. Démonstration commentée : QU'EST CE QUE J'AI FAIT ? Pourquoi ? 3. Complément d'information : **4.** Apprentissage individuel des gestes, passage du professeur pour réajuster. VOUS DEVEZ REPRODUIRE en faisant attention à……	Apprendre des méthodes de travail, Avoir une approche respectueuse des règles de sécurité, économie, ergonomie.	C6- avoir un comportement responsable C7-s'appuyer sur des méthodes de travail pour être autonome,
5 **2'**	**Phase de conclusion :** Bilan séance Mise en perspective : On a les bases pour la semaine prochaine. Il nous restera à apprendre à mettre les fils et commencer à coudre. **On colle les devoirs : savoir nommer les parties de la machine à coudre et savoir localiser les pays du TMR** On range, on remet, les choses à leurs places		C1-S'exprimer à l'oral dans un vocabulaire précis, prendre la parole, répondre à une question par une phrase, prendre part à un dialogue

Phase 2 :

Supports : feuille d'évaluation, fiche ESST, les machines à coudre, le fils, des échantillons de tissu.

étapes	**Activités pédagogiques :**	Compétences	LPC
1 **15'**	**Phase de lancement :** Est-ce que quelqu'un peut commencer à expliquer le projet drapeau dans son ensemble ? Un autre complètera ensuite. Quelqu'un peut-il rappeler le travail de la semaine dernière ? + Jeux autour de la machine à coudre **Evaluation** sur le vocabulaire de la machine à coudre et la localisation des pays participants Que nous reste-t-il à faire ? L'objectif de la séance est d'utiliser en toute sécurité la machine à coudre. 1- Enfiler les fils supérieur et inférieur 2- Coudre des lignes droites 3- Assembler deux pièces de tissu	Mise en projet, se situer, définir le but de la matinée	C1-S'exprimer à l'oral dans un vocabulaire précis, prendre la parole, répondre à une question par une phrase, prendre part à un dialogue
2 **15'**	**Mise en situation** : La semaine dernière, vous avez utilisez la machine à coudre et nous avons parlé de la sécurité et des conditions d'utilisation à respecter **Phase de recherche (5 min)**: Seul, vous allez essayer de répondre sur la fiche ESST à partir de vos souvenirs de la semaine dernière **Mise en commun (5min):** Chaque élève à tour de rôle apporte une réponse qui est corrigée puis notée au tableau **Phase de synthèse** : Les élèves recopient les bonnes réponses.		C1- copier sans erreur
3 **10'**	**Mise en situation : Qui sait enfiler les fils à la machine ?** **Pour coudre à la machine, il faut deux fils et un tissu.** **Phase d'apprentissage :** Enfiler le fil à la machine 1. Démonstration en temps réel, VOUS OBSERVEZ 2. Démonstration commentée : QU'EST CE QUE J'AI FAIT ? Pourquoi ? 3. Complément d'information : 4. Apprentissage individuel des gestes, passage du professeur pour réajuster. VOUS DEVEZ REPRODUIRE en faisant attention à……..	Apprendre des méthodes de travail, Avoir une approche respectueuse des règles de sécurité, économie, ergonomie.	C7-autonomie et initiative
4 **20'**	**Mise en situation :** **Il faut faire des lignes droites sur la machine avec un arrêt au début et à la fin** **Phase d'apprentissage :** coudre une ligne droite 1. Démonstration en temps réel, VOUS OBSERVEZ 2. Démonstration commentée : QU'EST CE QUE J'AI FAIT ? Pourquoi ? 3. Complément d'information : **4.** Apprentissage individuel des gestes, passage du professeur pour réajuster. VOUS DEVEZ REPRODUIRE en faisant attention à…….. Quand vous avez atteint un bon résultat sur au moins quatre lignes, vous pouvez essayer les autres points de la machine. Vous allez ensuite surfiler les bords de la pièce de tissu suivante.	Apprendre des méthodes de travail, Avoir une approche respectueuse des règles de sécurité, économie, ergonomie.	C7-autonomie et initiative C6- avoir un comportement responsable
5 **15'**	**Mise en situation :** **Il faut assembler deux morceaux de tissu** **Phase d'apprentissage :** Assembler deux pièces 1. Démonstration en temps réel, VOUS OBSERVEZ 2. Démonstration commentée : QU'EST CE QUE J'AI FAIT ? Pourquoi ? 3. Complément d'information : 4. Apprentissage individuel des gestes, passage du professeur pour réajuster. VOUS DEVEZ REPRODUIRE en faisant attention à……..	Apprendre des méthodes de travail, Avoir une approche respectueuse des règles de sécurité, économie, ergonomie.	C7-autonomie et initiative C6- avoir un comportement responsable
6 5'	**Phase de conclusion :** Bilan des avancés, mise en perspective du travail restant. Ranger le matériel et votre travail dans votre pochette	Bilan et perspective	C1-S'exprimer à l'oral dans un vocabulaire précis, prendre la parole, répondre à une question par une phrase, prendre part à un dialogue

Séquence 4 : Confection de drapeaux	
Séance 4 : Le prototype	**Objectif :** Elaborer la suite logique des étapes (en garder une trace), Réaliser un patron, Réaliser un prototype
Durée : 2h	**Activité de référence de l'enseignement professionnel** : Entretien du linge

Supports : feuille A3, fil, tissu, machine à coudre, petit matériel, appareil photo,

étapes	*Activités pédagogiques :*	Compétences	*LPC*
1 **5'**	**Phase de lancement :** Est-ce que quelqu'un peut commencer à expliquer le projet drapeau dans son ensemble ? Un autre complètera ensuite. Quelqu'un peut-il rappeler le travail de la semaine dernière ? Que nous reste-t-il à faire ? L'objectif de la séance est de découvrir la machine à coudre et apprendre à l'utiliser en toute sécurité. 1- Réaliser un drapeau « essai » en bleu turquoise 2- Noter les étapes de travail pour aller plus vite la prochaine fois	Mise en projet, se situer, viser un objectif clair	C7-faire preuve d'initiative
2 **15'**	**Mise en situation** : On sait se servir de la machine, faire une couture droite, on a choisi notre tissu, on a les bonnes couleurs, on a les bonnes quantité de tissu maintenant il faut se lancer. **Phase de recherche (5 min)**: Par 2, vous allez réfléchir à toutes les étapes de travail à faire. Vous notez les étapes sur une feuille A3. **Mise en commun (5min):** Tous ensemble autour du tableau, on va lire, remarquer les points commun… élaborer la liste la plus complète …. Numéroter les étapes de la liste **Phase de synthèse** : On récapitule, un élève note sur informatique la liste	Définir un protocole de travail	C4-produire un document numérique, utiliser l'outil pour présenter et échanger C6- avoir un comportement responsable C7-s'appuyer sur des méthodes de travail pour être autonome,
3 **40'**	**Mise en situation :** **Chacun prend les dimensions de son drapeau, ainsi que le tissu bleu turquoise et couleur crème.** **Phase de réalisation :** En suivant les étapes prédéfinies, chacun réalise son drapeau de couleur turquoise et crème. **Mise en commun** : Observation des productions, réflexion autour des difficultés, recherche de solutions **Phase de synthèse :** Les solutions d'amélioration. Un autre élève complète sur informatique la liste	Confectionner	C4-produire un document numérique, utiliser l'outil pour présenter et échange C6- avoir un comportement responsable
4 **15'**	**Phase de conclusion :** On a des prototypes qui vont bien, d'autres pour lesquels on a des solutions aux problèmes Pour la semaine suivante, on a pris des notes. On est prêt à passer à la production des vrais drapeaux. On range, on remet, les choses à leurs places	Bilan et perspectives	C7-faire preuve d'initiative

Séquence 4 : Confection de drapeaux	
Séance 5 : La phase de production	**Objectif :** Suivre les étapes, réaliser un travail soigné et précis
Durée : 4h	**Activité de référence de l'enseignement professionnel** : Entretien du linge

Séquence 4 : Confection de drapeaux	**Activité de référence de l'enseignement professionnel** : Entretien du linge
Durée : 2h	
Séance 6 : Clôture du projet	**Objectif :** Tirer des conclusions sur ce qu'a apporté ce travail, Remettre aux organisateurs le travail, Repérer les formations qui utilisent les compétences que nous avons développées lors de ce travail Rédiger l'article pour le journal

2.5 Les documents de l'élève pour la séquence

3ème SEGPA	Champ professionnel : Hygiène Alimentation Service
Date : ……	Mise en situation ……

Situation	L'équipe organisatrice du tournoi souhaite faire une cérémonie d'ouverture du tournoi pour accueillir les délégations des différents pays en mars 2012. Les drapeaux des pays en grand format coûtent très chers. Ils demandent à la classe de 3ème SEGPA, s'il est possible de les réaliser
Qui ?	
Quand ?	
Quoi ?	
Où ?	

Comment ? (diagramme de cause à effet)

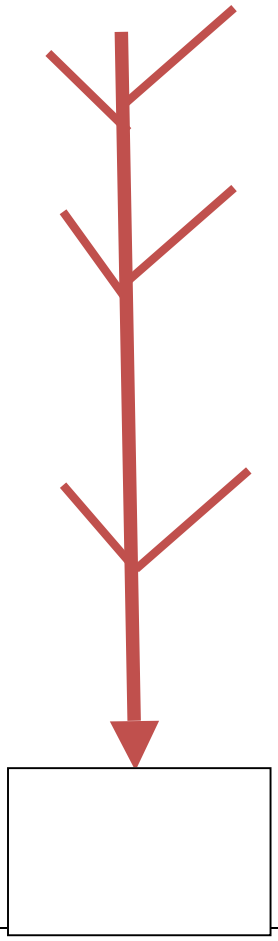

	Fiche n°	
	Fiche n°	
	Fiche n°	
	Fiche n°	
	Fiche n°	

3ème SEGPA	Champ professionnel : Hygiène Alimentation Service
Date : ……	**Enseigner la santé et sécurité au travail**

Dans la situation de travail envisagée : **COUDRE A LA MACHINE A COUDRE**

LES PHENOMENES DANGEREUX PRESENTS	LES MOYENS DE PREVENTION A UTILISER
Lister les phénomènes dangereux présents dans cette situation	Lister les moyens de prévention à adopter pour éviter un accident ou incident

UN ACCIDENT POSSIBLE

Analyse de l'accident :

Evénement déclencheur……..

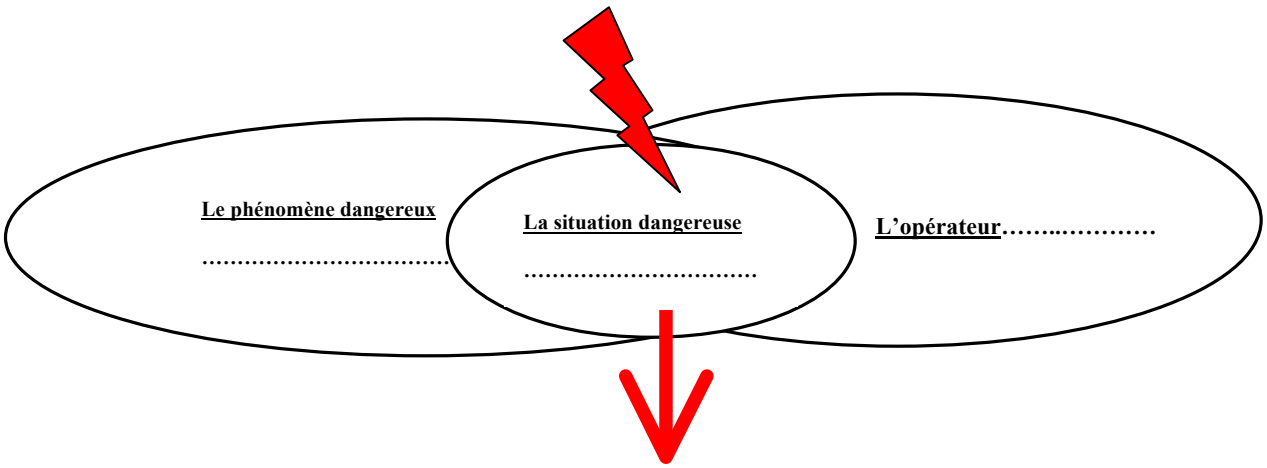

Un choc électrique
UNE ELECTROCUTION

Geste de secours à réaliser :

Moyens de prévention qui aurait dû être utilisés

3ème SEGPA	Champ professionnel : Hygiène Alimentation Service
Date : ……	**Fiche n°….** : La **machine à coudre**

Fonction globale

La machine à coudre permet d'effectuer différents points de couture à l'aide de deux fils. Grâce à la machine à coudre, il est possible d'assembler deux pièces de tissus, de réaliser une décoration ou une réparation, de fixer un bouton et de faire une boutonnière.

Description :

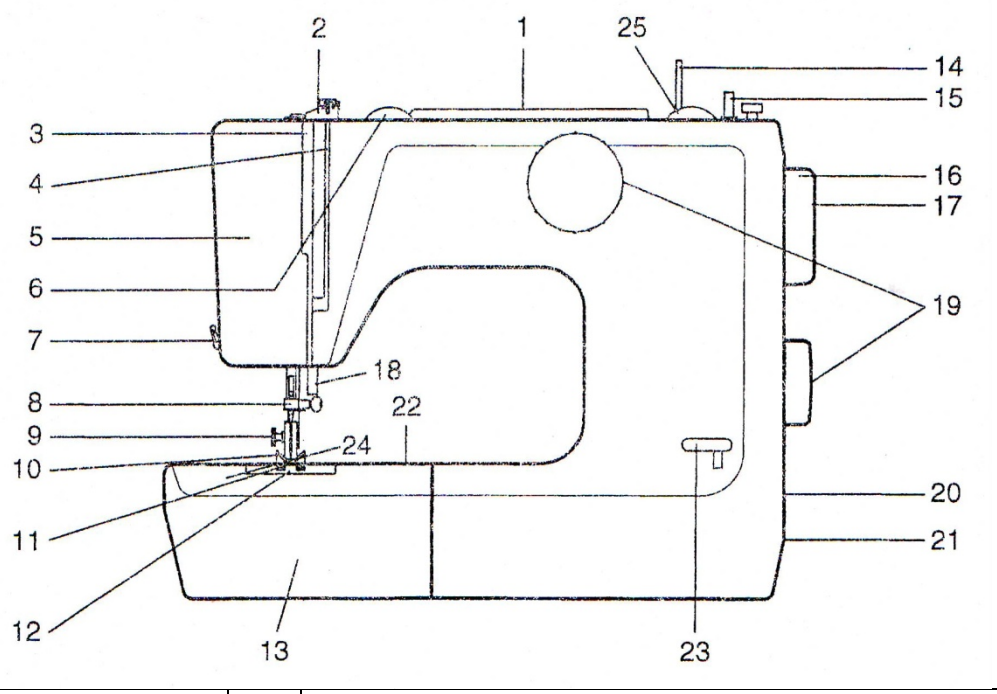

1	Poignée	13	Boite d'accessoires
2	Guide fil pour le bobinage de la canette	14	…… escamotable
3	Tendeur de fil	15	Axe de bobinage de la ……..
4	Guide fil pour le fil supérieur	16	Volant
5	Couvercle latéral	17	Bouton de débrayage
6	Bouton de tension du fil supérieur	18	Releveur de pied de biche
7	……	19	Cadran de sélecteur de point
8	……	20	Prise de courant + câble de la ……
9	Vis de fixation du pied de biche	21	Interrupteur de moteur
10	……	22	Bras libre
11	……	23	Levier marche arrière
12	Plaque -aiguille	24	Levier de griffe d'entrainement

25. cadran de longueur du point

3ème SEGPA	Champ professionnel : Hygiène – Service - Alimentation	**Questionnaire de visite**	Date : …….

1. **Présenter votre groupe, demander s'il est possible de prendre des photos, d'enregistrer les réponses et remercier à la fin**

Critères		Magasin de tissu	Magasin de retouche
L'entreprise	2. Nom de l'entreprise		
	2. Date de création		
	3. Nature de l'entreprise : familiale, publique, privé		
	3. Fonction de l'entreprise		
4. Caractéristiques des usagers :			
4. Services offerts : (horaire d'ouverture)			
Le personnel	5. Effectif total		
	5. qualification		
	6. Tenue professionnelle		
	6. Organisation hiérarchique		

Magasin de tissu	Magasin de retouche
7. Quel est le tissu le plus facile pour commencer à apprendre à coudre ? et pourquoi ? 7. Quel est son prix au mètre ?	7. Nous devons faire des drapeaux. Pouvez-vous nous montrer comment vous faites pour assembler deux pièces rectangulaires de tissu? 7. Quels sont les tarifs des retouches que vous réalisez ? • ourlet pantalon : • rideaux :

Fiche métier

Nom du métier	
Description du métier	…….. …….. …….. …….. …….. …….. …….. …….. …….. …….. …….. ……..
Environnement de travail (bureau, usine, magasin….	…….. …….. ……..
Les qualités humaines nécessaires à l'exercice de ce métier	…….. …….. …….. …….. …….. ……
Formation à suivre pour pouvoir exercer ce métier	…….. …….. …….. …….. …….. …….. ……..
Salaire moyen en France	
	…….. …….. …….. …….. …….. …….. …….. ……..

<u>Répondre au dos de la fiche aux questions suivantes :</u>

1. La formation pour ce métier est-elle accessible après la 3ème SEGPA ?
2. Mes résultats scolaires me permettent-ils d'accéder à cette formation ?
3. Ce métier fait-il parti de ton projet individuel de formation ?

3ème SEGPA Date : ……	Champ professionnel : Hygiène Alimentation Service
Nom :……	Evaluation : 5 Projet de confection

1. **Nommer 6 éléments de la machine à coudre sur le schéma ci-dessous (6 points)**

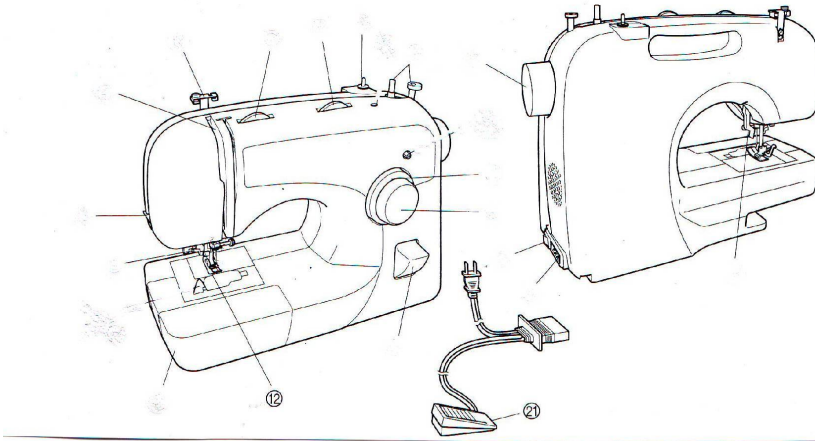

2. **Indiquer le geste à effectuer avant de réparer la machine à coudre. (4 points)**

   -

3. **Placer sur la carte les numéros des pays suivants : (6 points)**

   1 – Italie
   2 – France
   3 - Espagne
   4- Andorre
   5- Tunisie
   6- Maroc
   7- Sénégal

4- Dessinez les drapeaux de 6cm par 9cm de 4 pays en respectant les proportions (4points

3 Divers

3.1 Mon service :

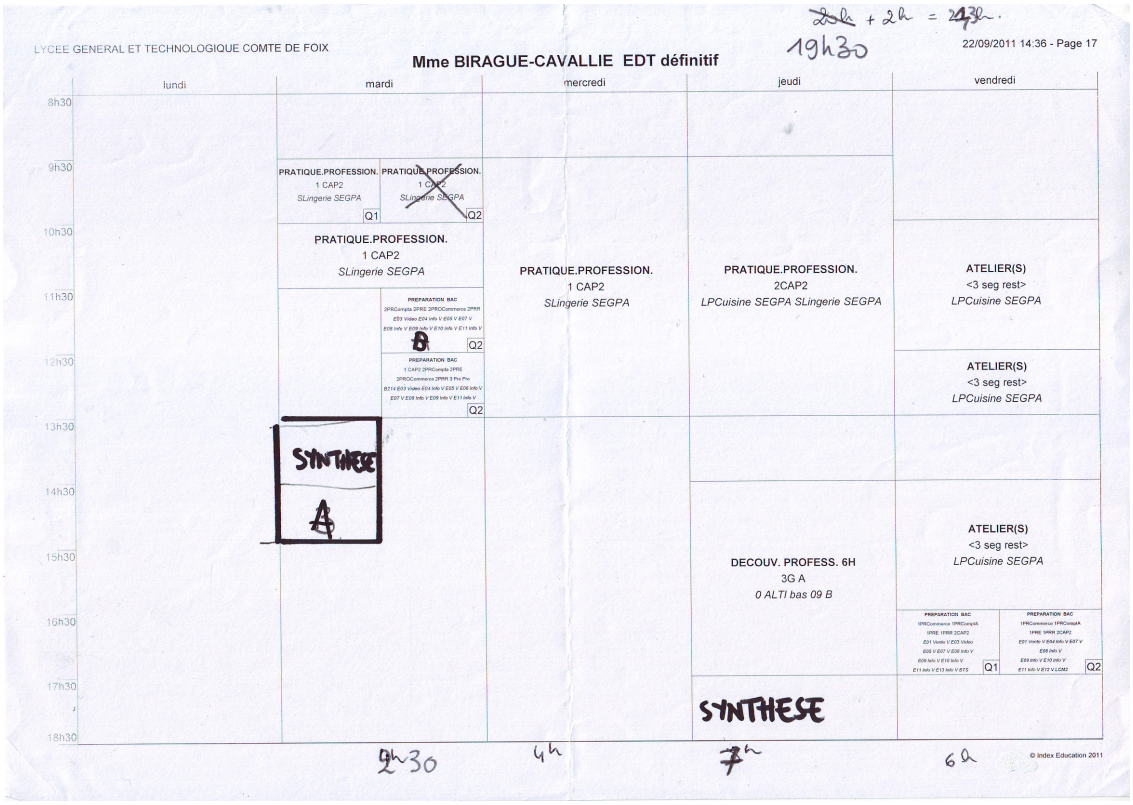

~~20h~~ + 2h = ~~21h~~.
19h30

LYCEE GENERAL ET TECHNOLOGIQUE COMTE DE FOIX

22/09/2011 14:36 - Page 17

Mme BIRAGUE-CAVALLIE EDT définitif

	lundi	mardi	mercredi	jeudi	vendredi
8h30					
9h30		PRATIQUE.PROFESSION. 1 CAP2 *SLingerie SEGPA* Q1 / ~~PRATIQUE.PROFESSION. 1 CAP2 SLingerie SEGPA~~ Q2			
10h30		PRATIQUE.PROFESSION. 1 CAP2 *SLingerie SEGPA*	PRATIQUE.PROFESSION. 1 CAP2 *SLingerie SEGPA*	PRATIQUE.PROFESSION. 2CAP2 *LPCuisine SEGPA SLingerie SEGPA*	ATELIER(S) <3 seg rest> *LPCuisine SEGPA*
11h30		PREPARATION BAC 2PRCompta 2PRE 2PRCCommerce 2PRR E03 Video E04 Info V E05 V E07 V E08 Info V E09 Info V E10 Info V E11 Info V 8 Q2			
12h30		PREPARATION BAC 1 CAP2 2PRCompta 2PRE 2PRCCommerce 2PRR 3 Pro Pro B214 E03 Video E04 Info V E05 V E06 Info V E07 V E08 Info V E09 Info V E11 Info V Q2			ATELIER(S) <3 seg rest> *LPCuisine SEGPA*
13h30		SYNTHESE 4			
14h30					
15h30				DECOUV. PROFESS. 6H 3G A *0 ALTI bas 09 B*	ATELIER(S) <3 seg rest> *LPCuisine SEGPA*
16h30					PREPARATION BAC 1PRCommerce 1PRCompta 1PRE 1PRR 2CAP2 E01 Vente V E03 Video E05 V E07 V E08 Info V E09 Info V E10 Info V E11 Info V E13 Info V ETS Q1 / PREPARATION BAC 1PRCommerce 1PRCompta 1PRE 1PRR 2CAP2 E01 Vente V E04 Info V E07 V E08 Info V E09 Info V E10 Info V E11 Info V E12 V LGM2 Q2
17h30				SYNTHESE	
18h30					
		2h30	4h	7h	6h

© Index Education 2011

3.2 Mes dernières lectures

Sous la direction de Patrick Guyotot, ***L'enseignement spécialisé : scolariser les élèves à besoins éducatifs particuliers,*** Chronique sociale, Juin 2008.

Vincent Carette et Laurent Talbot*,* ***Travailler par compétences ?*** Dossier XYZep, une publication du centre Alain Savary de l'INRP, n°34, mai 2009.

Bruno Hourst, ***A l'école des intelligences multiples***, Hachette éducation, 2006

Sous la direction d'Yves Jeanne et José Seknadjé-Askénazi, ***Le métier d'enseignant spécialisé***, édition de l'INS HEA, n°51, octobre 2010.

Sous la direction de Roland Goigoux, **Enseigner et apprendre en SEGPA**, édition de l'INS HEA, n°52, janvier 2011.

3.3 Mes chantiers actuels :

J'ai commencé plus ou moins intensément à aborder les chantiers suivants :

- Participer à la mise en place au Lycée Comte de Foix du CHS, CESC, et d'une amicale du personnel.
- Exploiter les vertus de la musique durant les phase d'apprentissage et les phases d'entretien du linge.
- Terminer et animer le site SEGPA du lycée, comme je l'ai fait pour le CAP ATMFC.
- Continuer à développer les liaisons enseignement général et enseignement professionnel en coordonnant les actions et en créant du lien.

- Poursuivre les échanges et approfondir les liens avec :
    - les entreprises du secteur,
    - le collège,
    - les professeurs de Biotechnologie en SEGPA de Bourg Madame avec Maryse Sola, Guylaine Panis à la SEGPA de Jules Julien de Toulouse, Fernandez Joëlle à la SEGPA du collège Montesquieu de Narbonne (Projet d'un dîner presque parfait)
    - les sections professionnelles du lycée, et du bassin,
    - les ressources humaines du lycée
    - les anciens élèves.
- Contribuer au développement de la dimension citoyenne dans le collège
- -
- -
- Passer le diplôme d'enseignement de la Discipline Non Linguistique (DNL) en espagnol